Baza elementów konstrukcyjnych

PIN1:

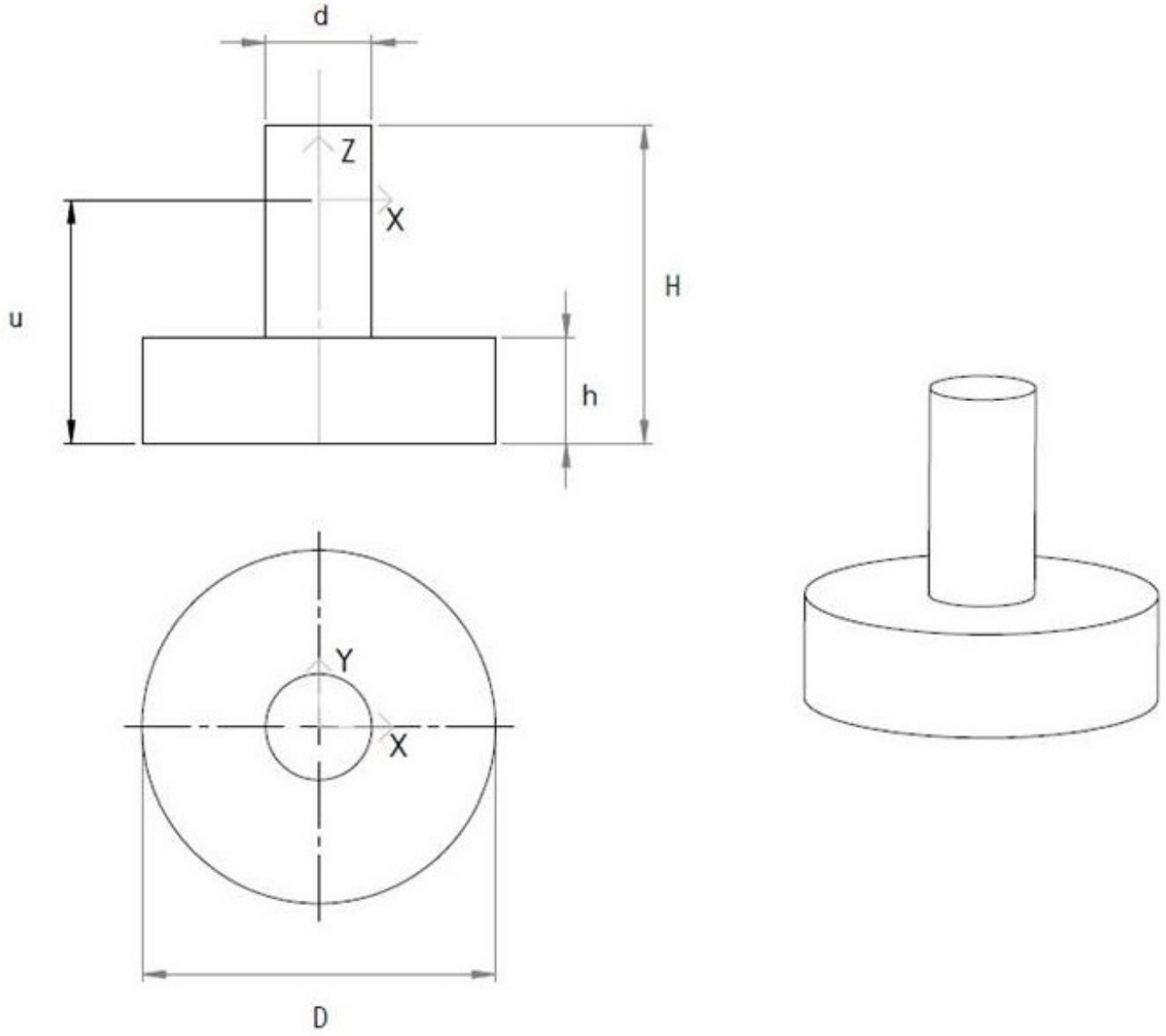

Wywołanie procedury: PIN1 (D, d, H, h, u)

PIN2:

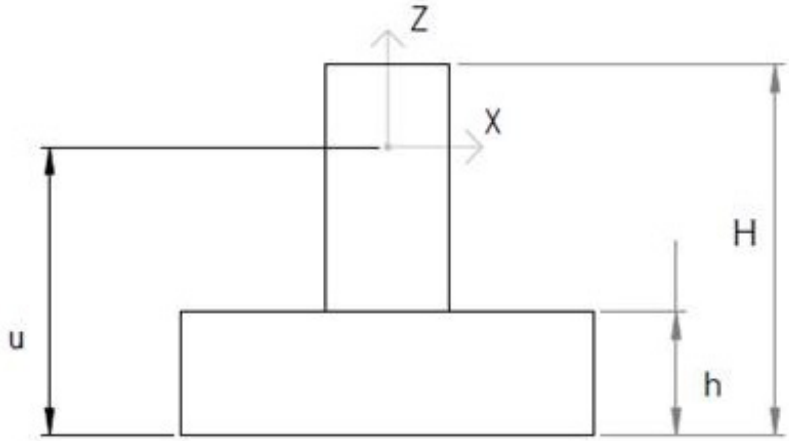

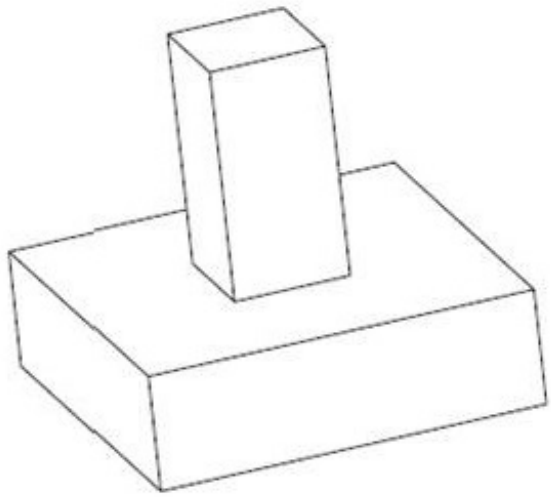

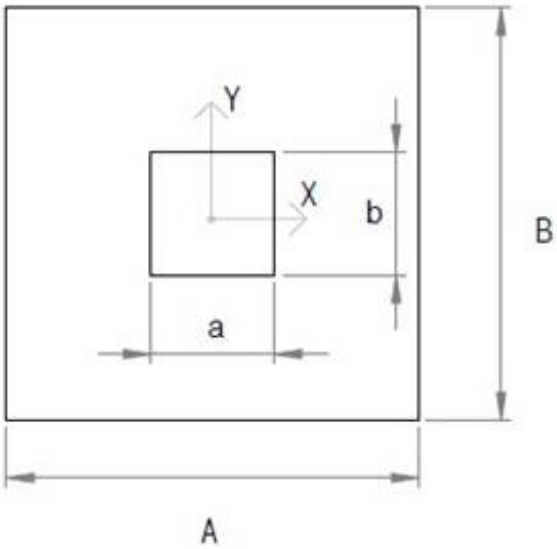

Wywołanie procedury: PIN2 (A, B, a, b, H, h, u)

PIN3:

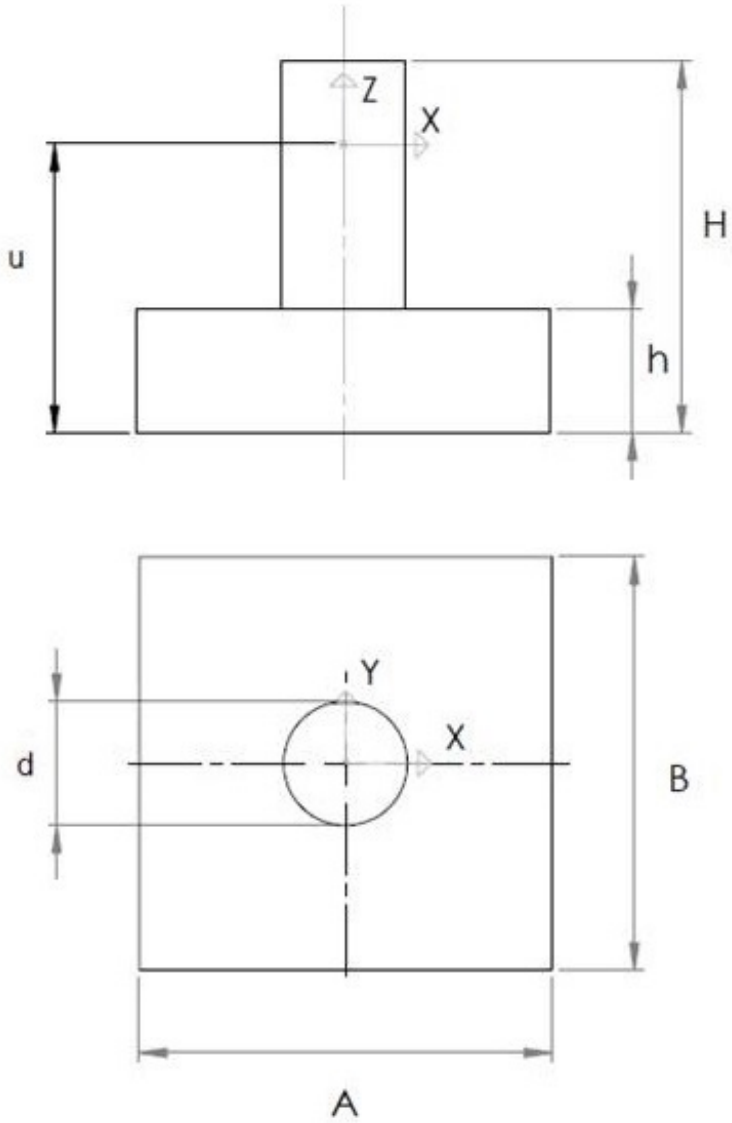

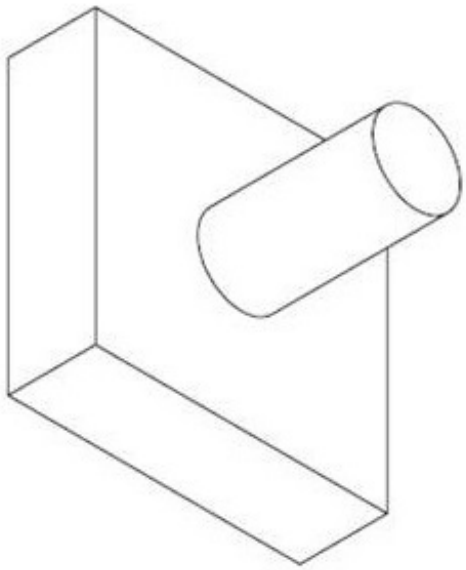

Wywołanie procedury: PIN3 (A, B, d, H, h, u)

PIN4:

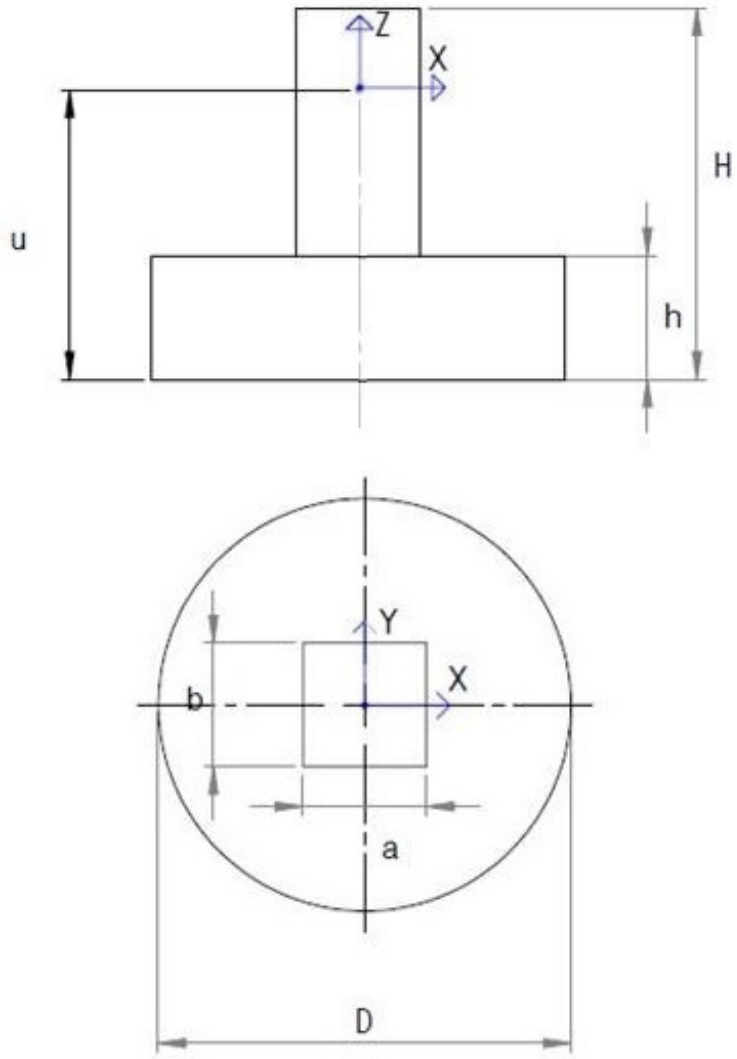

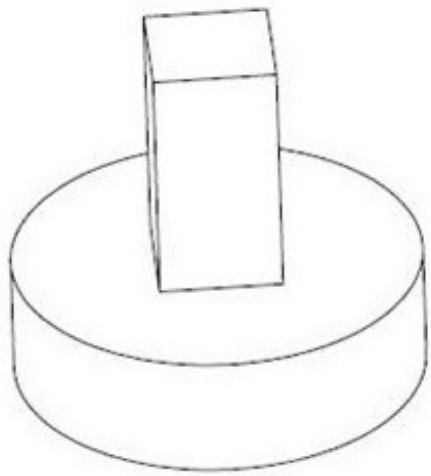

Wywołanie procedury: PIN4 (D, a, b, H, h, u)

PART1:

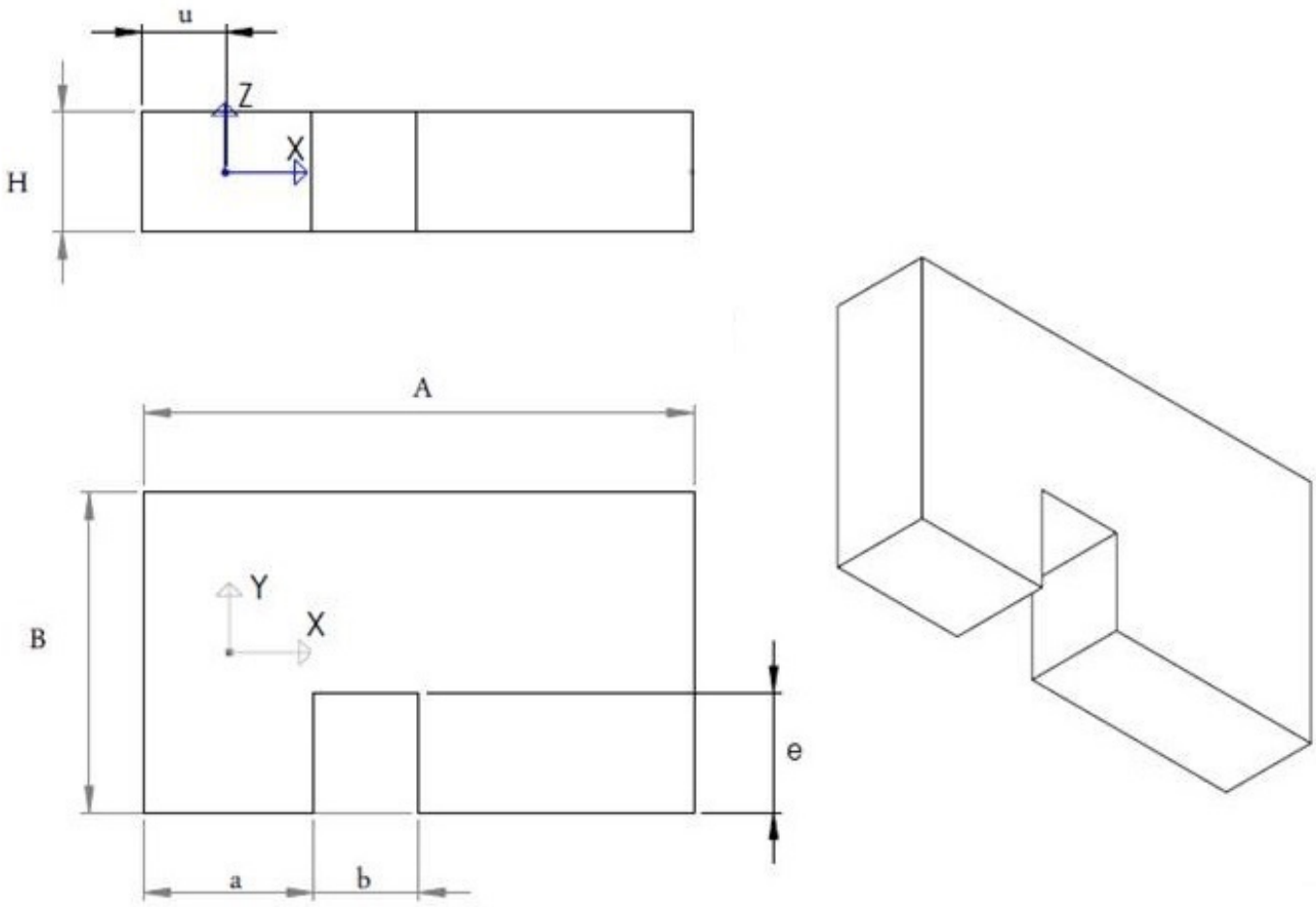

Wywołanie procedury: PART1 (A, B, H, a, b, e, u)

PART2:

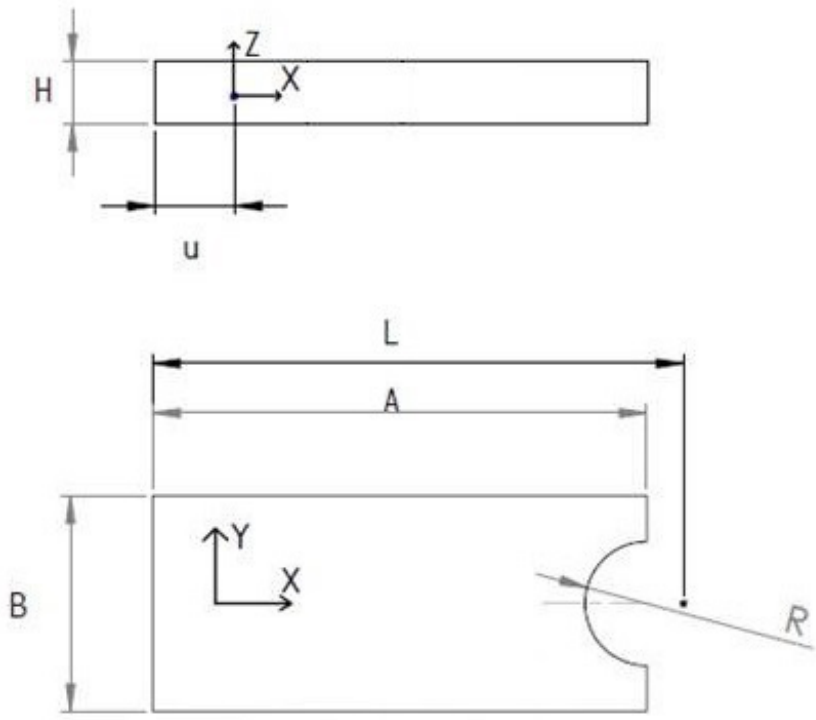

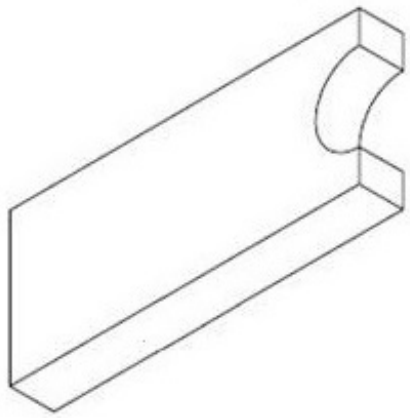

Wywołanie procedury: PART2 (A, B, H, L, R, u)

PART3:

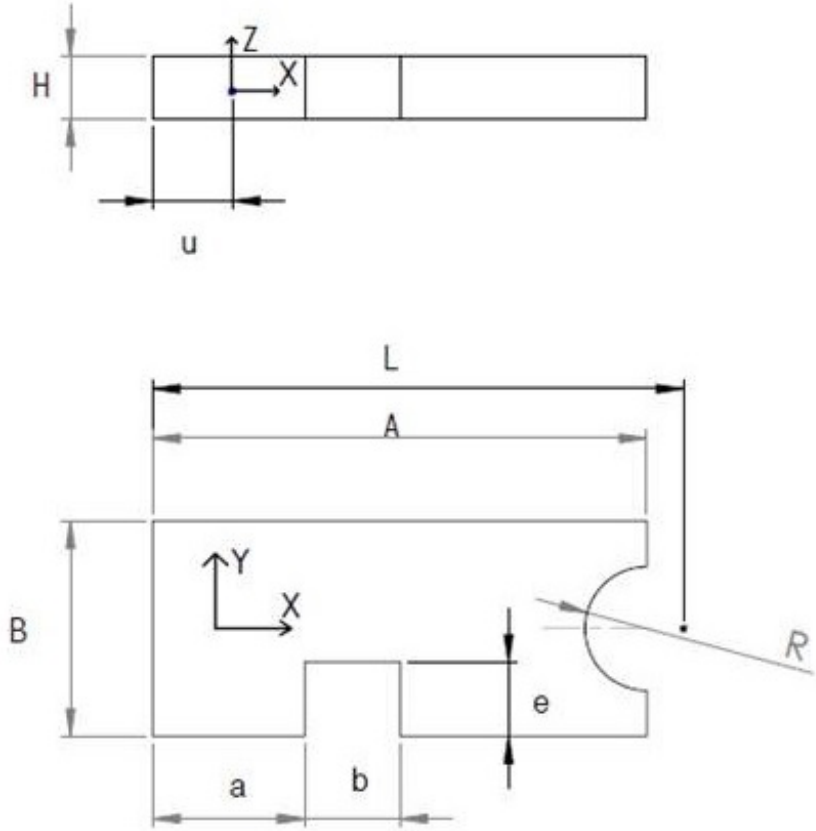

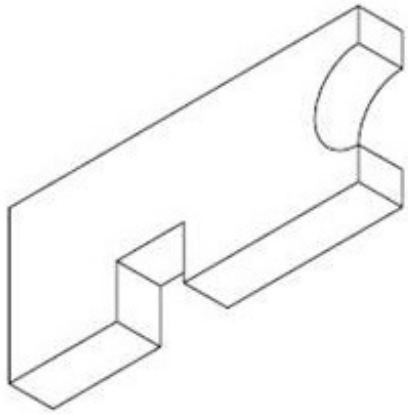

Wywołanie procedury: PART3 (A, B, H, a, b, e, L, R, u)

PART4:

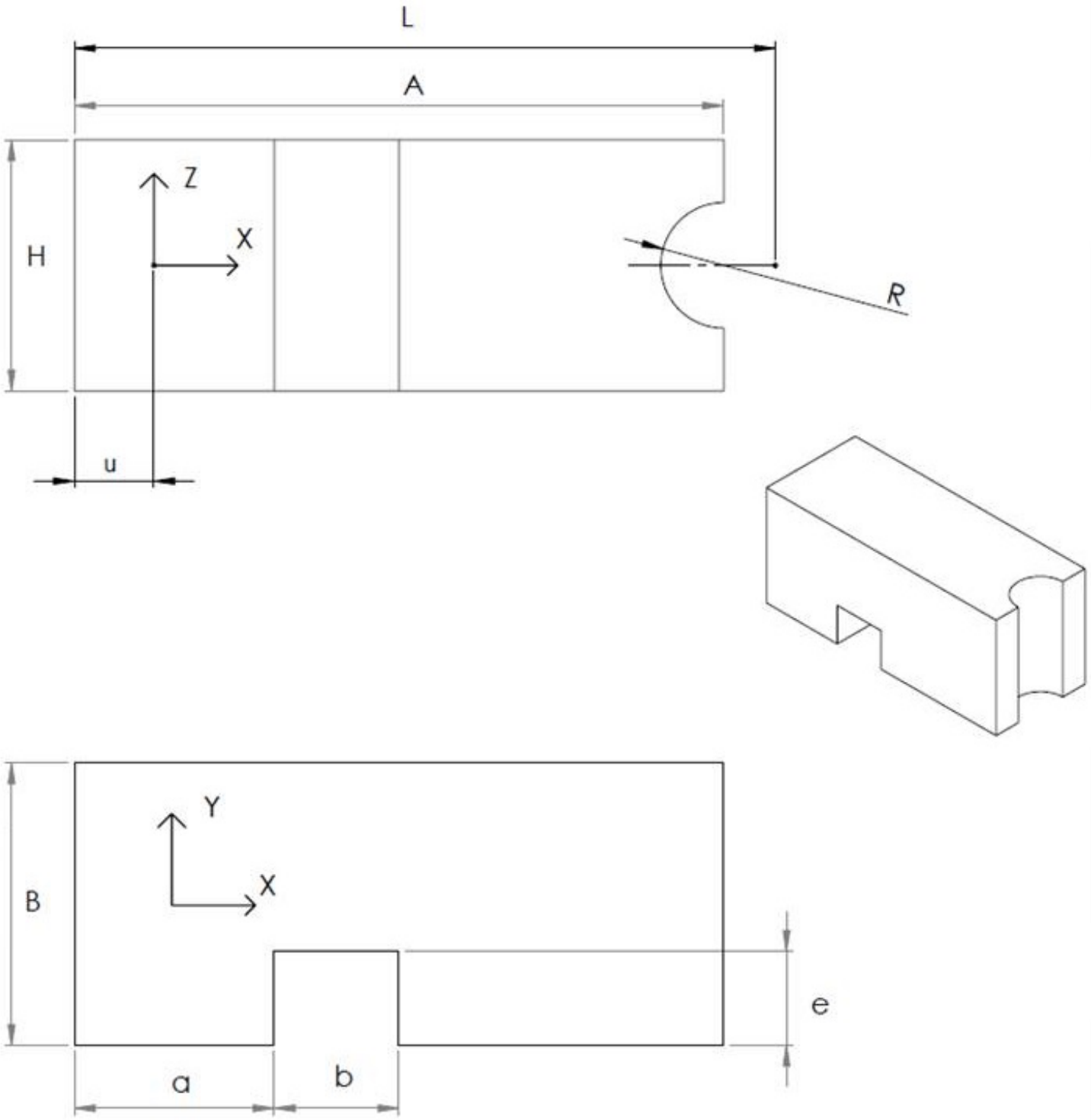

Wywołanie procedury: PART4 (A, B, H, a, b, e, L, R, u)

BASE1:

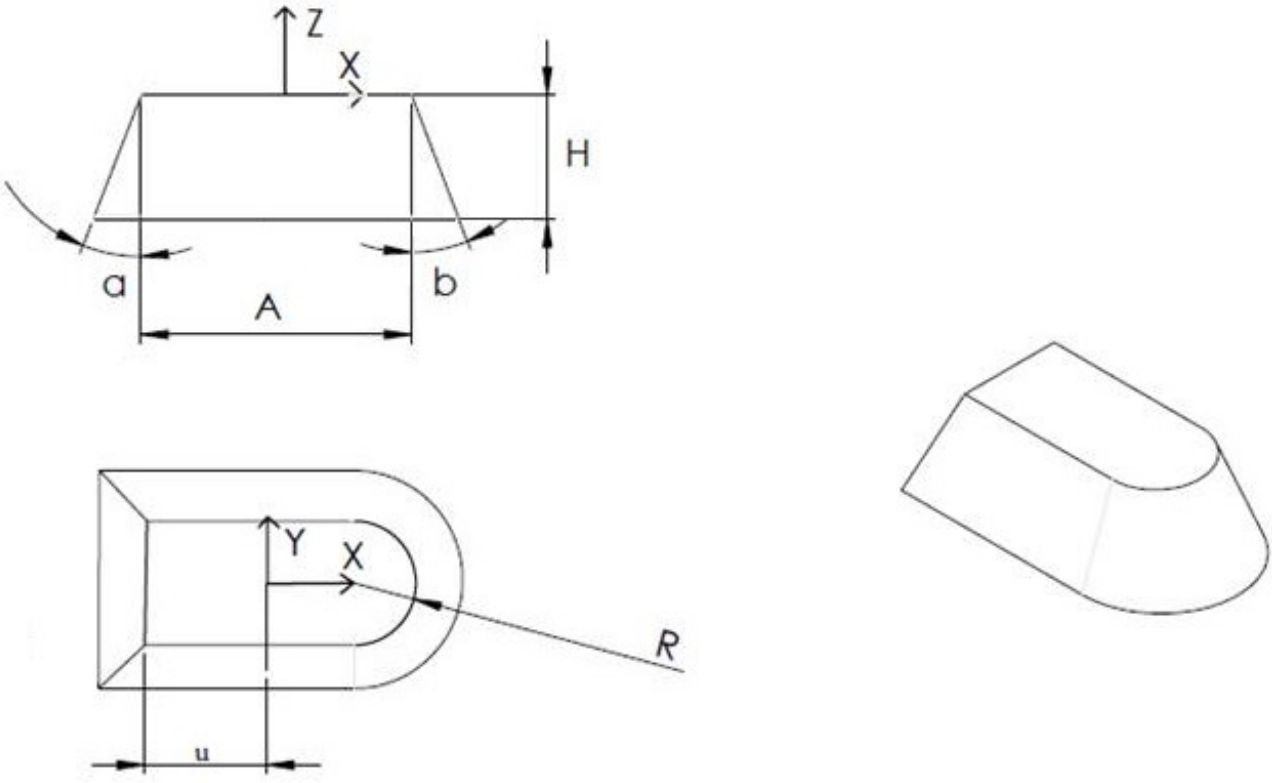

Wywołanie procedury: BASE1 (A, H, R, a, b, u)

ARM1:

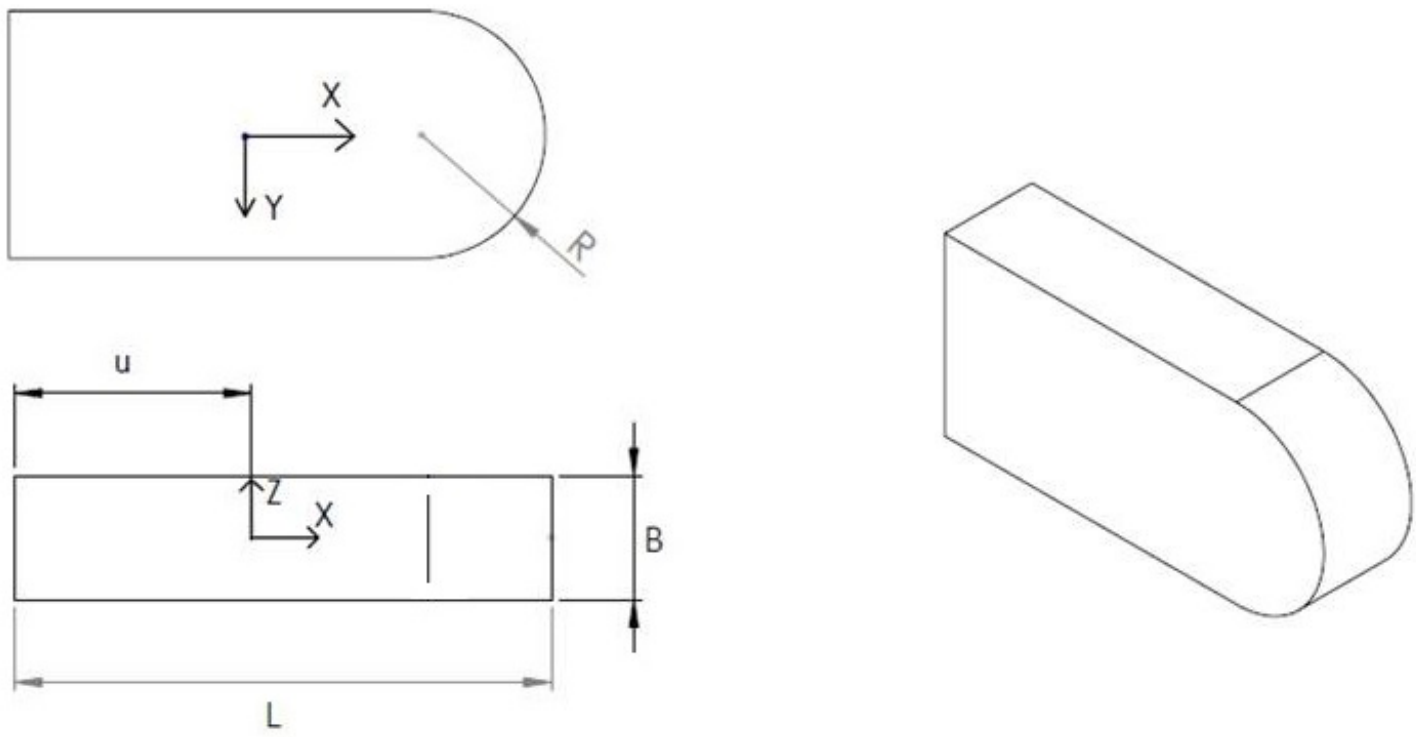

Wywołanie procedury: ARM1 (L, B, R, u)

ARM2:

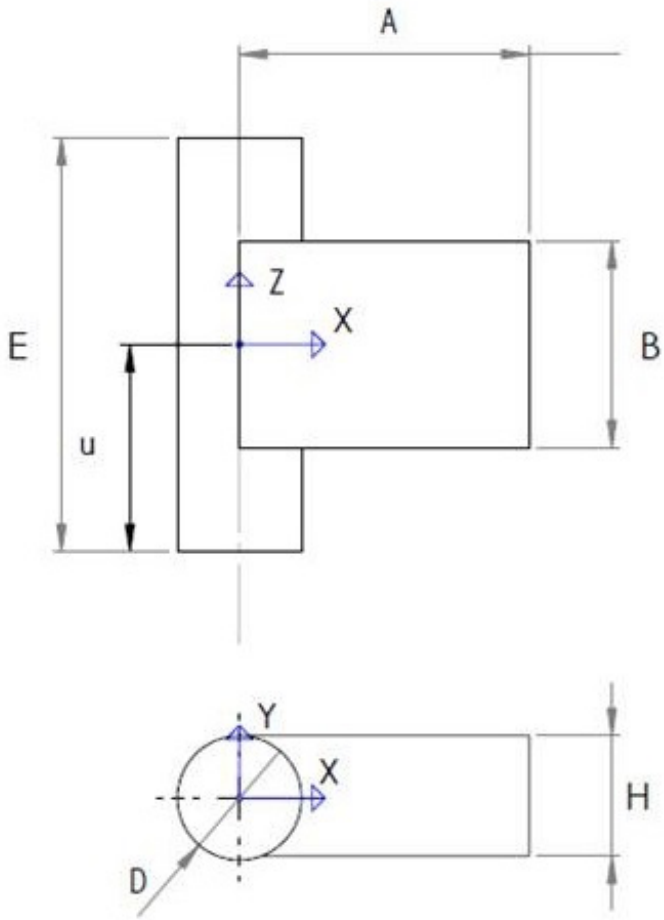

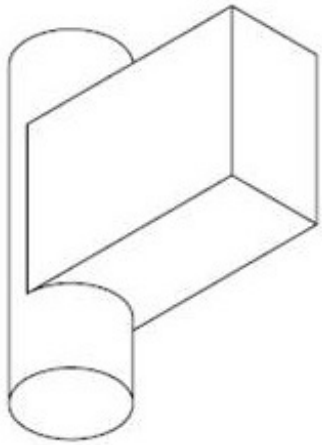

Wywołanie procedury: ARM2 (D, E, A, B, H, u)

ARM3:

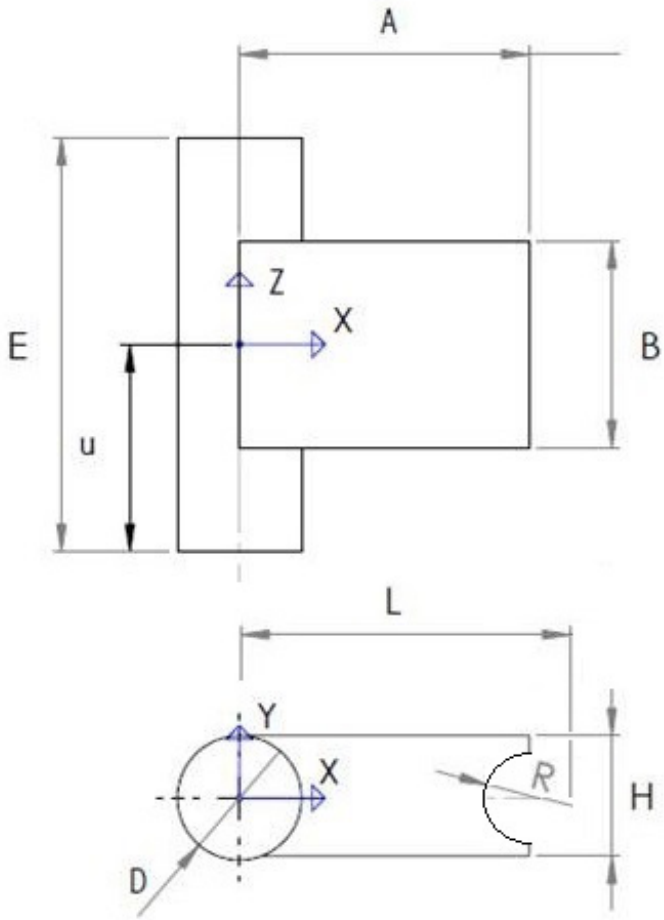

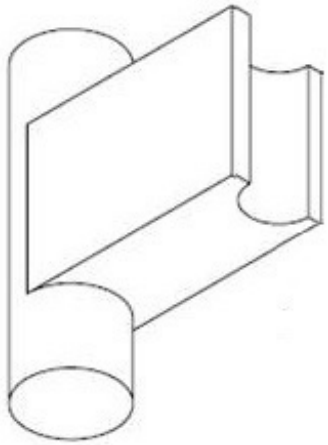

Wywołanie procedury: ARM3 (D, E, A, B, H, L, R, u)

BLOCK1:

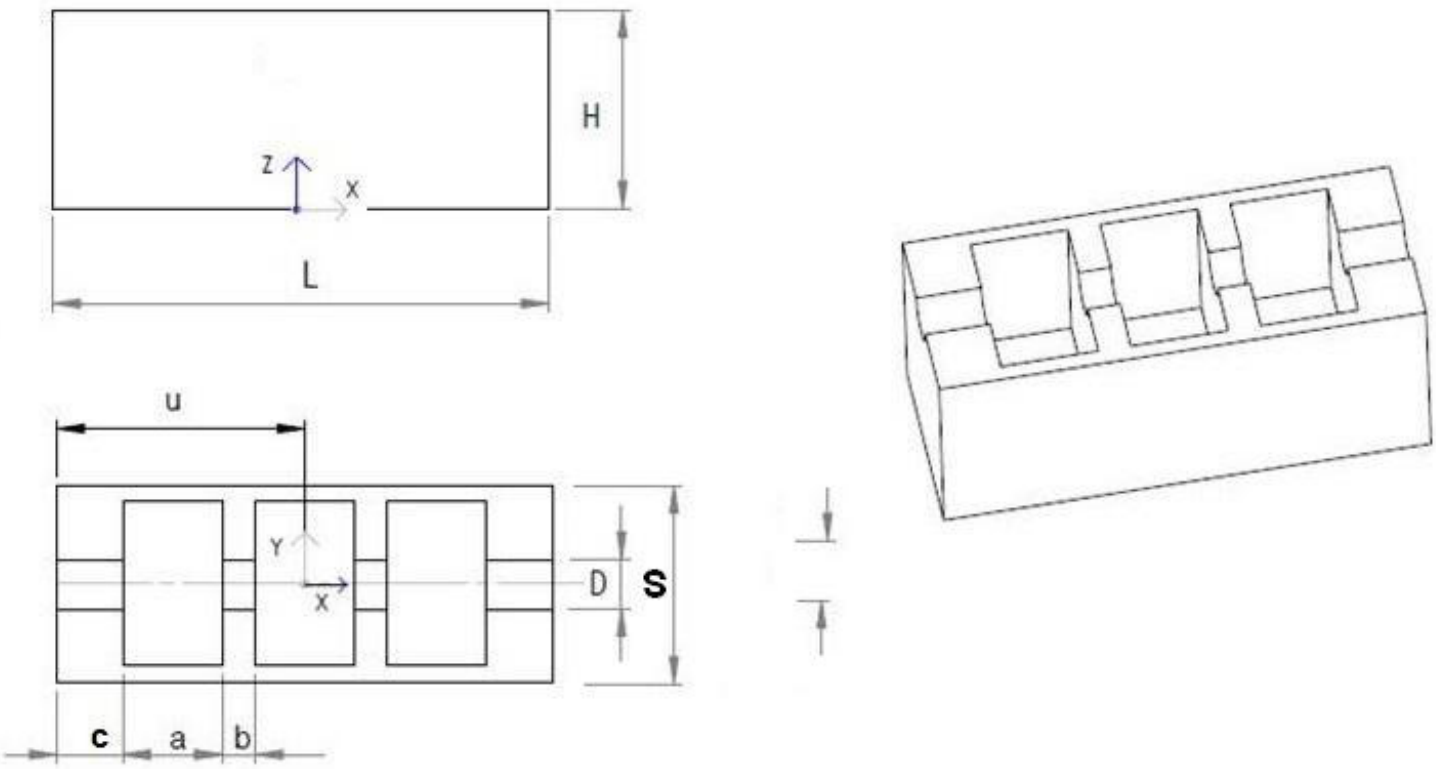

Wywołanie procedury: BLOCK1 (H, S, c, a, b, D, n, u)
(**n** oznacza liczbę komór we wnętrzu)

CRANKSHAFT:

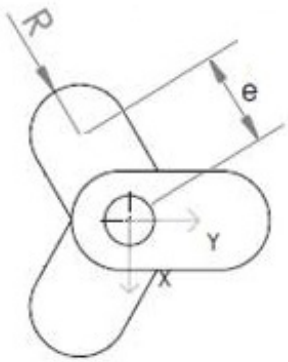

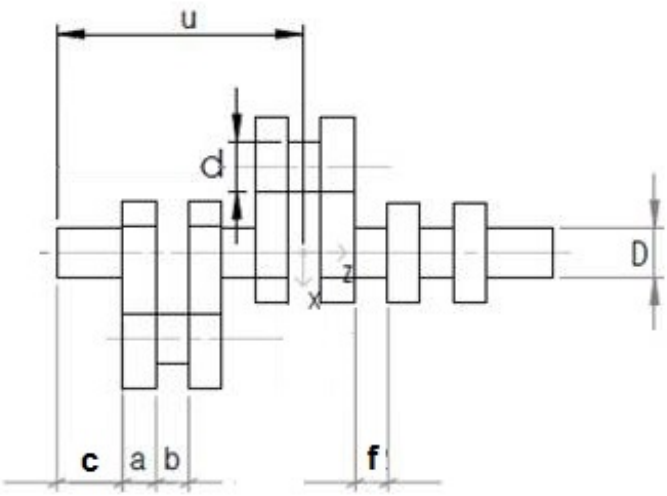

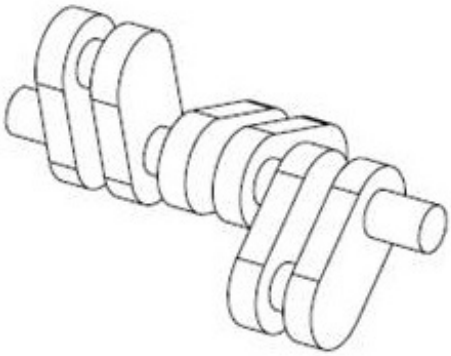

Wywołanie procedury: CRANKSHAFT (D, d, e, c, a, b, f, R, n, u)
(**n** oznacza liczbę wykorbień)